# קונסטרוקציה

| מס' | הערות |
|---|---|
| .1 | \ שרטוט זה מהווה חלק בלתי נפרד משאר שרטוטי המיבנה. |
| .2 | \ אין לקחת מידות משירטוט זה ע"י מדידה (באמצעות כלי מדידה כלשהו) אף אם קנה המידה המופיע בשירטוט הינו נכון. אם מידה כל שהיא אינה מופיעה על גבי השרטוט יש לדאוג לקבלה מהמהנדס המאשר. |
| .3 | \ במידה וקיים שוני בין תוכנית זאת למסמכים האחרים המצורפים לשרטוט יש לפנות מיד למהנדס המאשר לקבלת אינפורמציה והדרכה מתאימה. |
| .4 | \ על הקבלן האחראי מוטלת החובה לדאוג כי הוראות הבטיחות בעבודה תשמרנה במשך כל תקופת העבודה בשטח זה. |
| .5 | \ על החומרים שבשימוש כגון : פלדה ובטון, להתאים לתקנים הישראלים על פי העידכונים האחרונים החלים עליהם. |
| .6 | \ סוג הבטון יהיה ב-30 ($F_{ck}=33\ n/mm^2$ תוך 28 יום). |
| .7 | \ מינמום תכולת הצמנט לא תיפחת מ $300\ kg/m^3$ |
| .8 | \ יחס מים צמנט מקסימלי יהיה 0.6 |
| .9 | \ גודל אגרגט מקסימלי 25 מ"מ |

## לוח תפוצה ועדכונים

| מהדורה | מהות העדכון | תפוצה | תאריך |
|---|---|---|---|
| 01 | תוכניות לעיון | אדריכל. יועץקרקע | |
| | | | |
| | | | |
| | | | |
| | | | |
| | | | |
| | | | |
| | | | |
| | | | |
| | | | |
| | | | |
| | | | |

קנה מידה: 1:50 1:25

לעיון: ○ לאישור: ○ למכרז: ● לביצוע: ○

תאריך עדכון: 21.11.19 מהדורה: 01

חתימה:

| | |
|---|---|
| פרויקט: | **באר יעקב-מגרש אימונים<br>מבנה מלתחות** |
| שם התכנית: | **תכנית ממ"ד** |
| מס' עבודה: | |
| מס' גליון: | 2 |

תכנן: זלמן — אישר:

שרטט: — תאריך אשור: 21.11.19

שם קובץ: — מידות הגיליון: A-0

זלמן קרצובניק
מורדות טבריה 256/5 טבריה
פל' 052-8642119

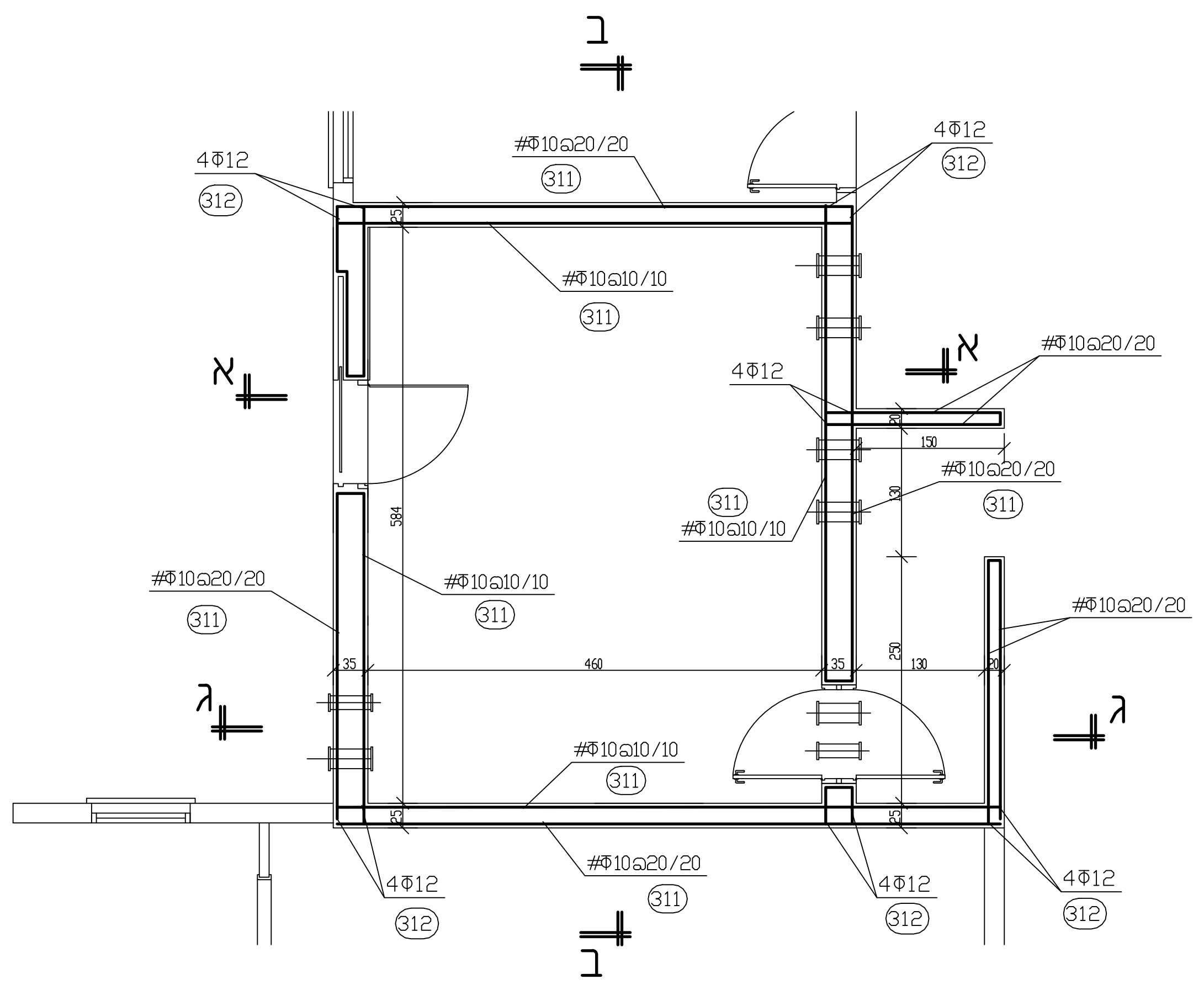

ב
א
ג
4Φ12
312
#Φ10@20/20
311
#Φ10@10/10

תכנית קירות ממיד

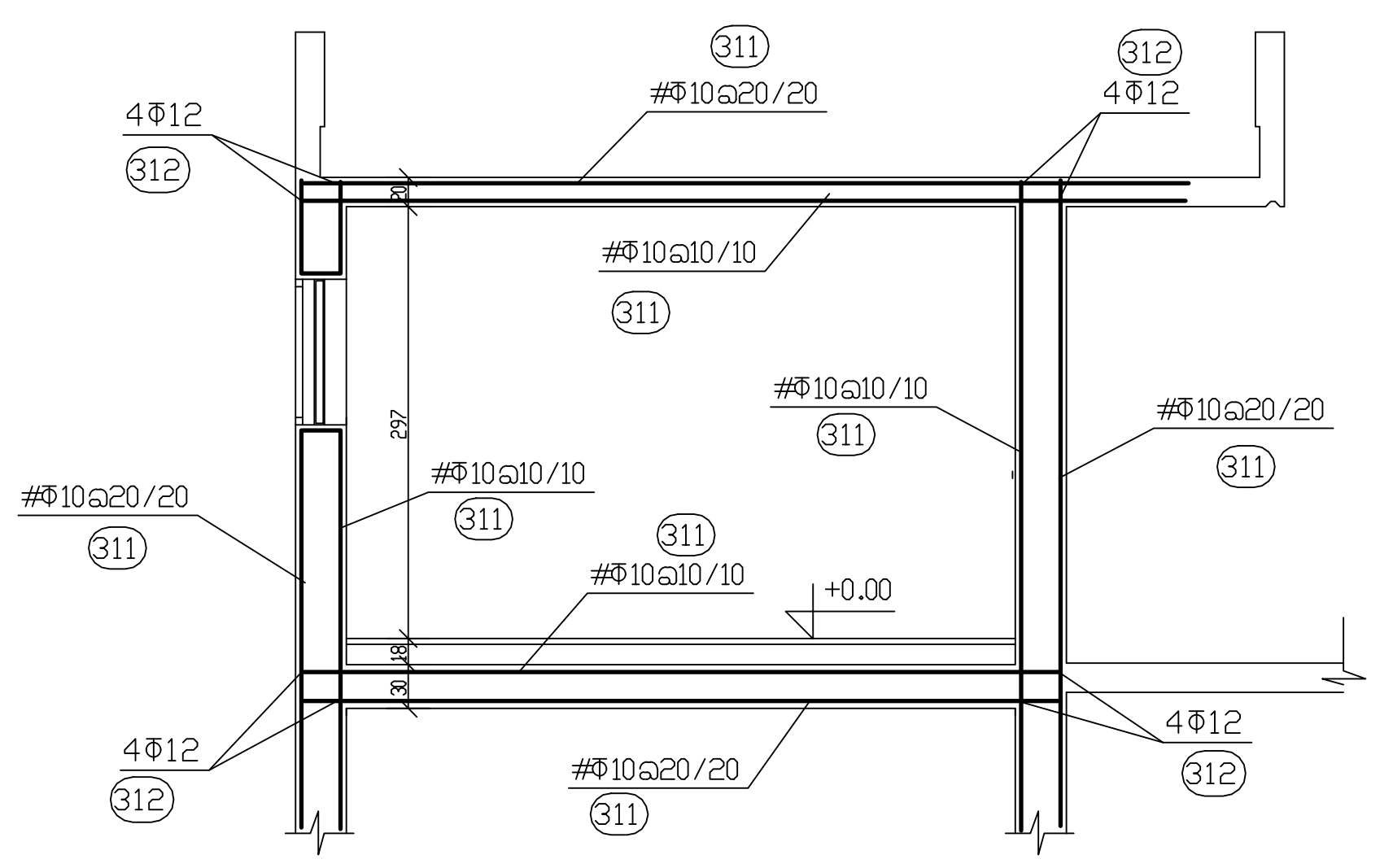

4Φ12
312
#Φ10@20/20
#Φ10@10/10
311
+0.00

חתך א-א

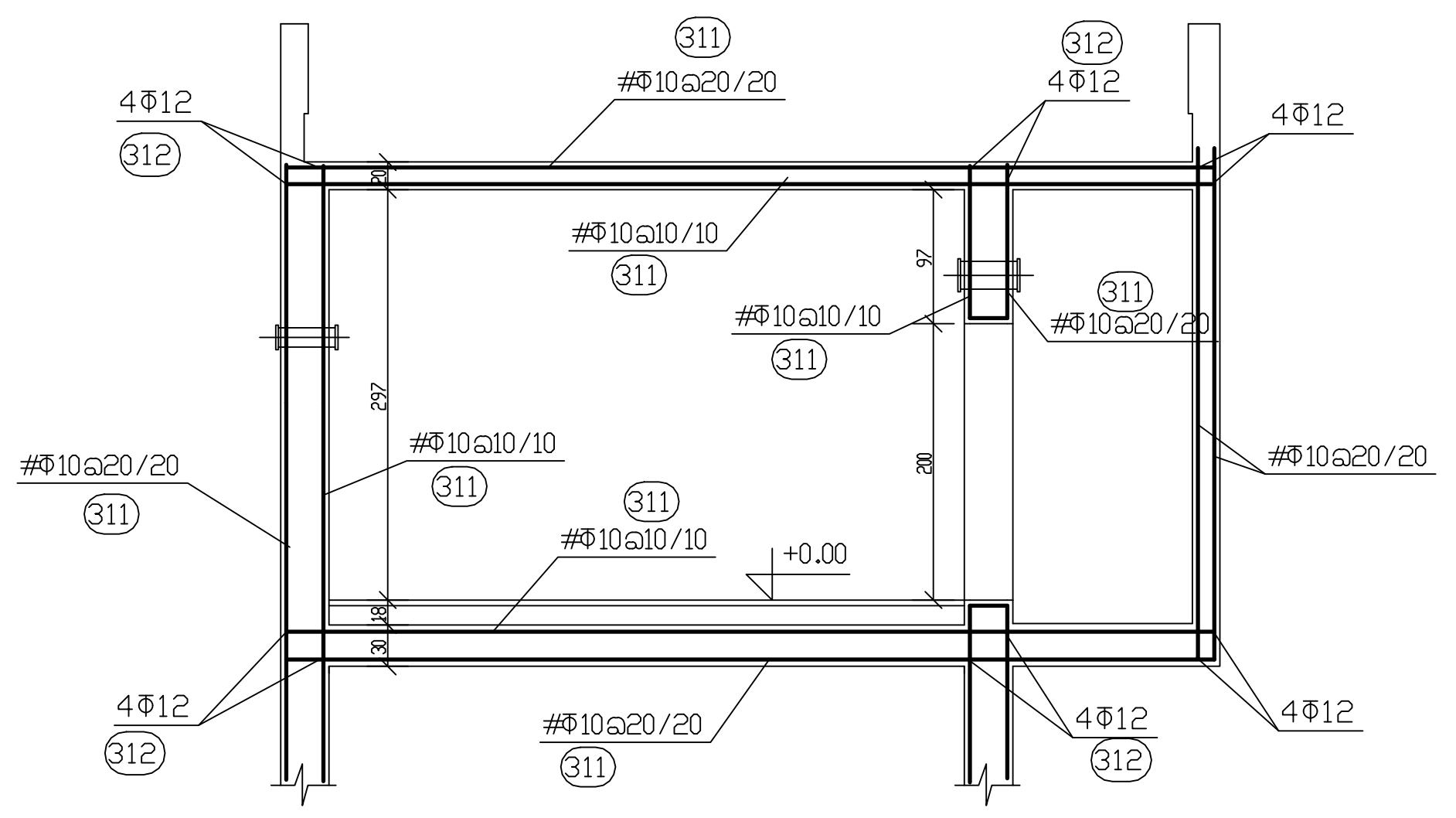

4Φ12
312
#Φ10@20/20
#Φ10@10/10
311
+0.00

חתך ג-ג

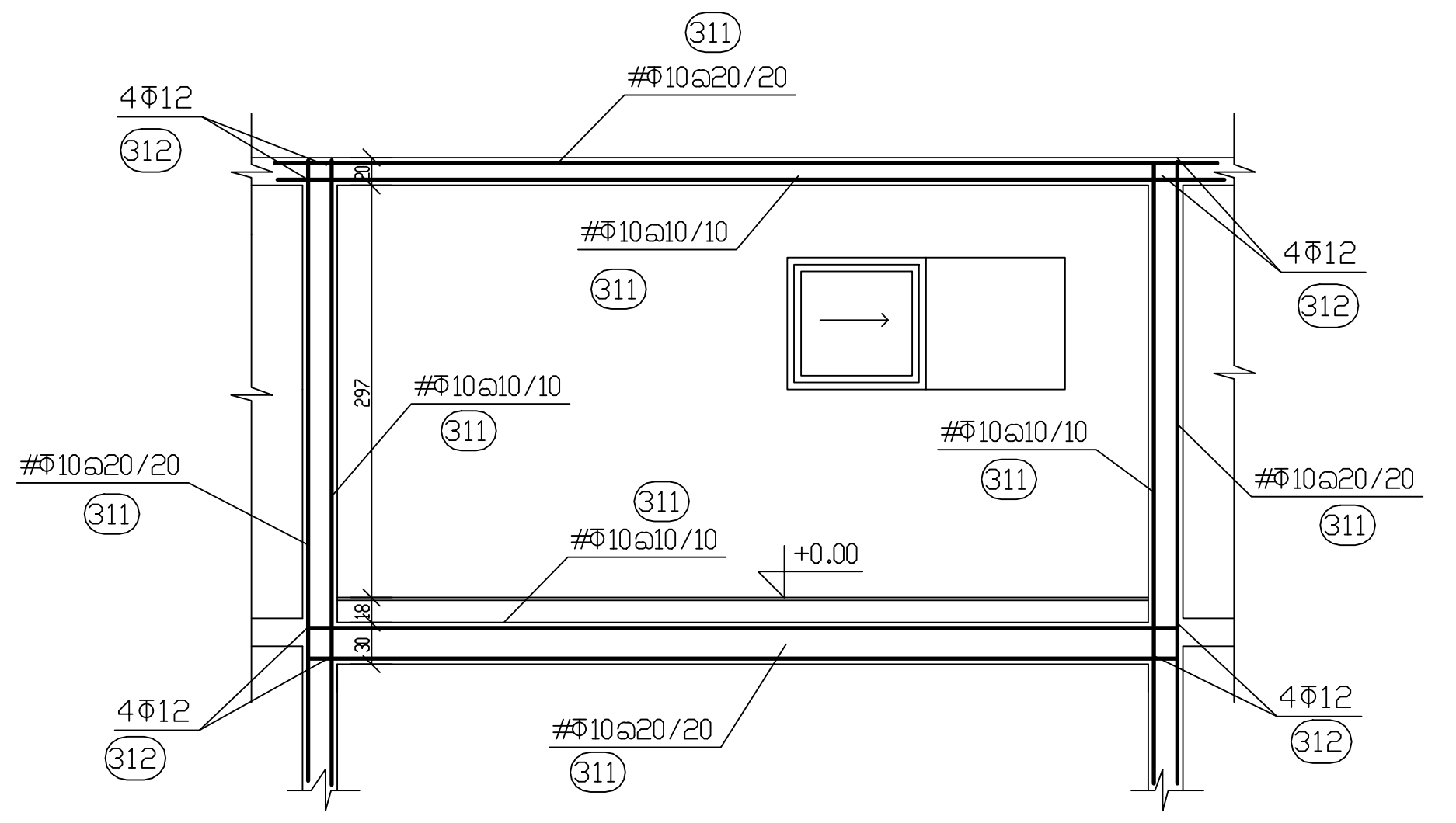

4Φ12
312
#Φ10@20/20
#Φ10@10/10
311
+0.00

חתך ב-ב

פרט פתח לחלון נגרר חד כנפי
1: 25

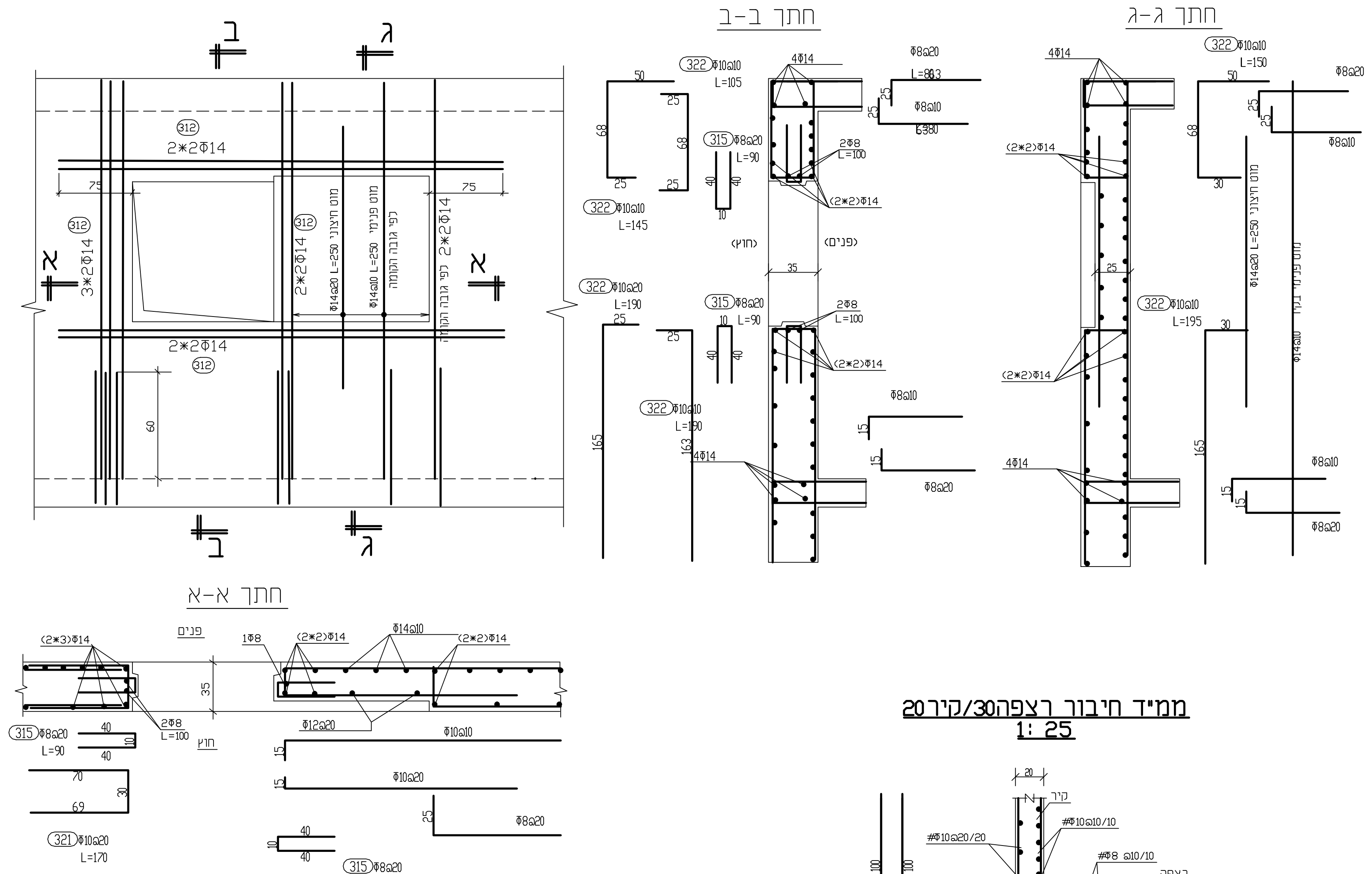

חתך ב-ב
חתך ג-ג
חתך א-א
2*2Φ14
3*2Φ14
Φ12
4Φ14
2Φ8
Φ8@20
315
322
321
L=90
L=100
L=145
L=150
L=170
L=190
L=195

ממיד חיבור קיר35/תיקרה 20
1: 25

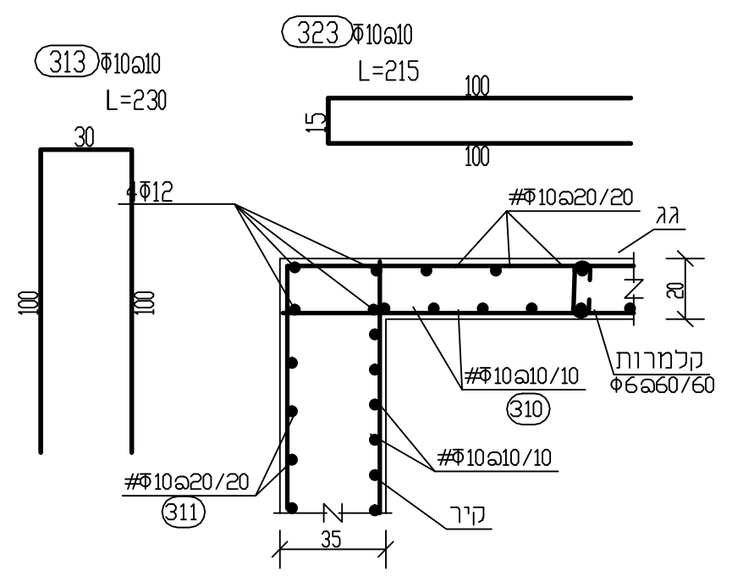

313
323
Φ10@20
L=230
L=215
4Φ12
312
#Φ10@20/20
#Φ10@10/10
311
קיר

ממיד חיבור רצפה30/קיר20
1: 25

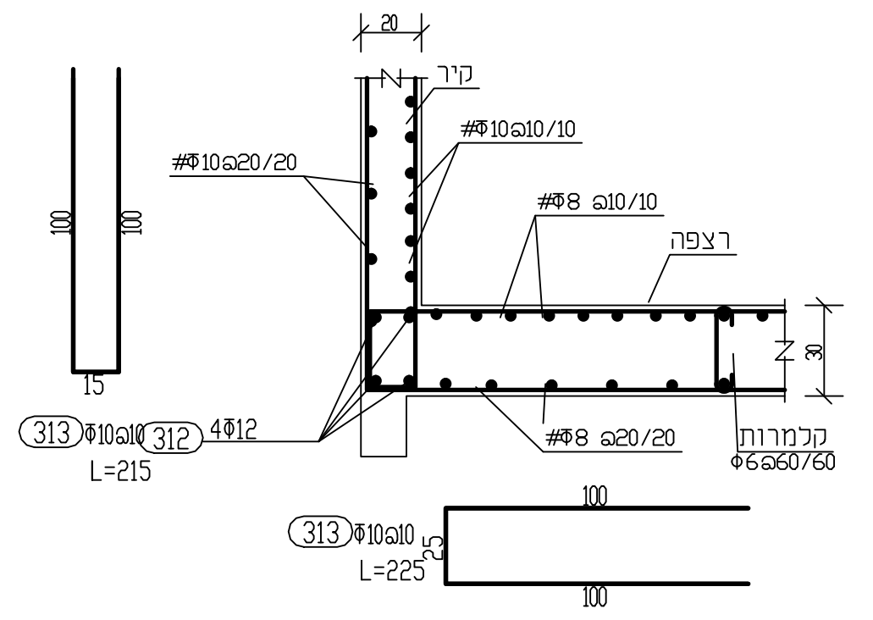

קיר
רצפה
#Φ10@20/20
#Φ10@10/10
4Φ12
313
312
L=215
L=225

פרט פתח לדלת 20
1: 25

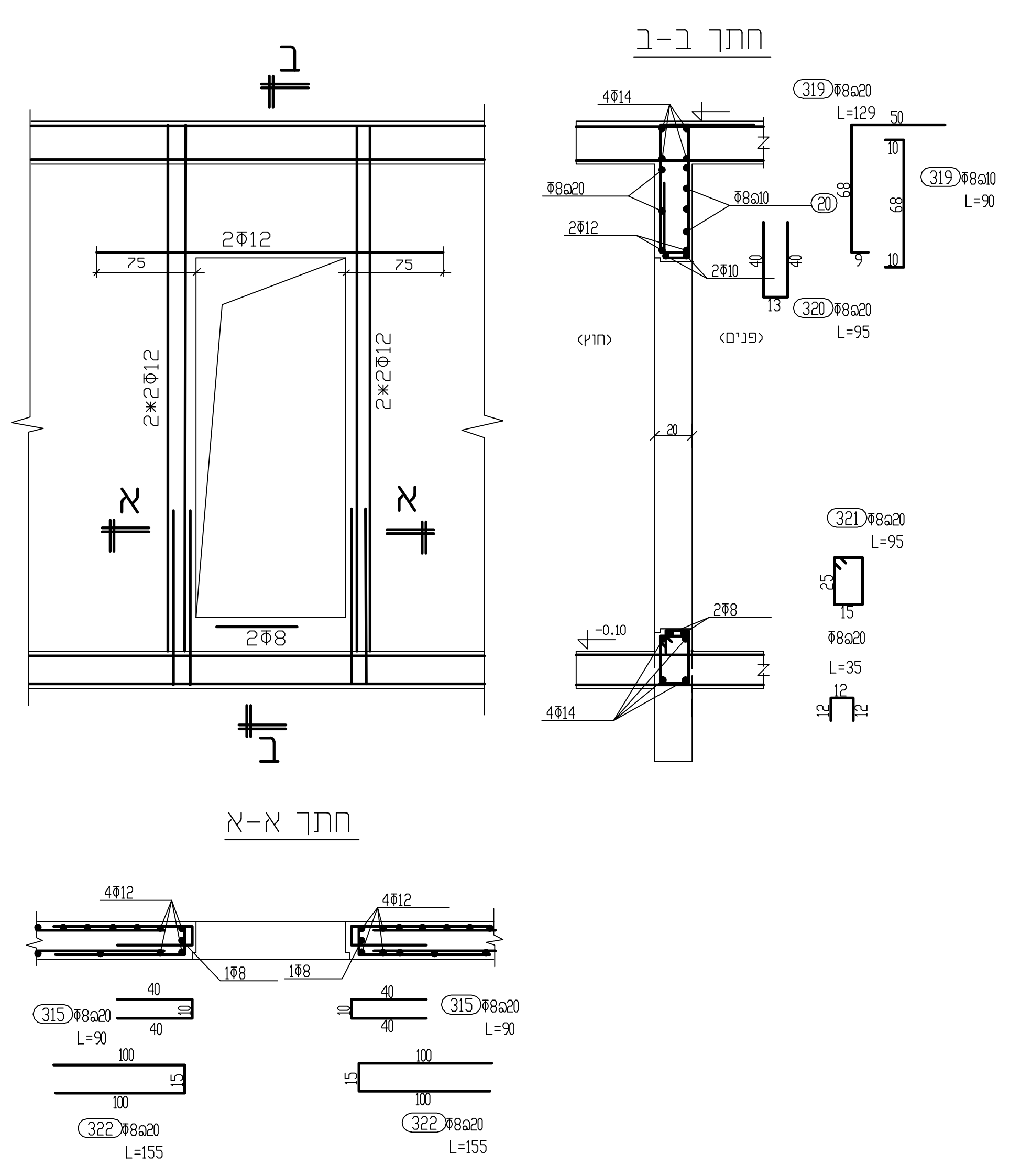

ב
א
חתך ב-ב
חתך א-א
2Φ12
2*2Φ12
2Φ8
4Φ14
319
320
321
315
322
L=129
L=90
L=95
L=35
L=155
-0.10

ממיד חיבור קיר25/תיקרה 20
1: 25

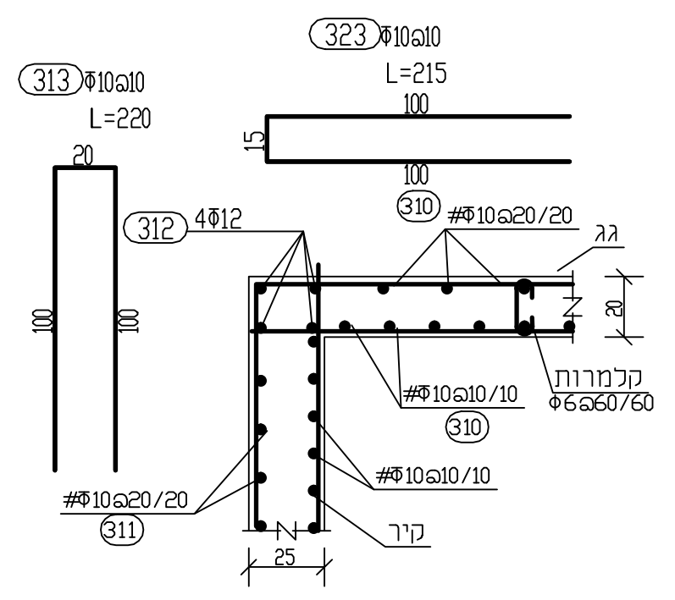

313
323
Φ10@20
L=220
L=215
4Φ12
312
#Φ10@20/20
#Φ10@10/10
311
קיר

ממיד חיבור קיר35/קיר25
1: 25

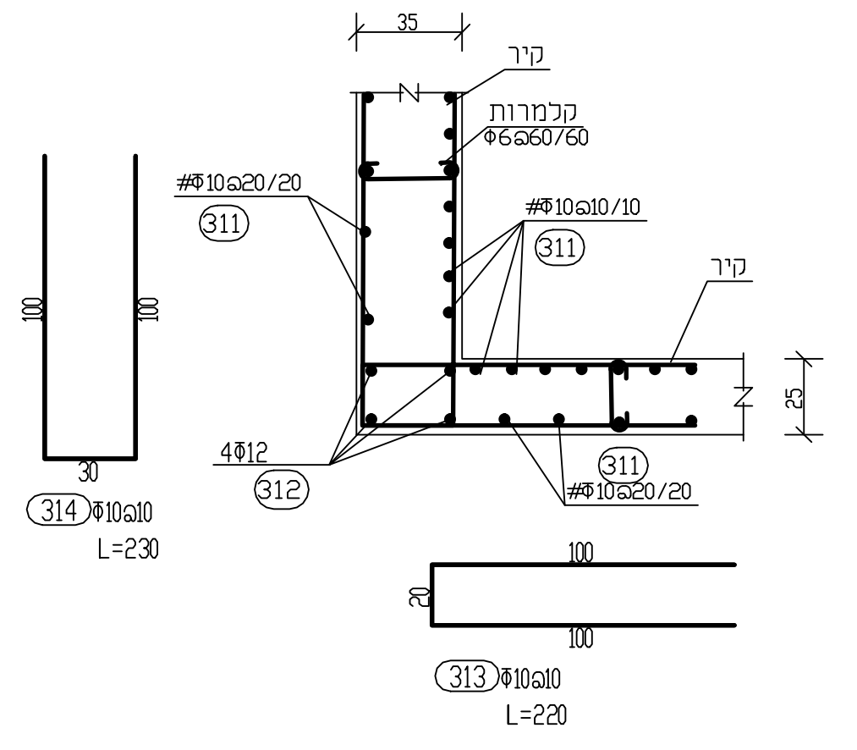

קיר
#Φ10@20/20
4Φ12
312
311
314
313
L=230
L=220

ממיד חיבור קיר20/קיר20
1: 25

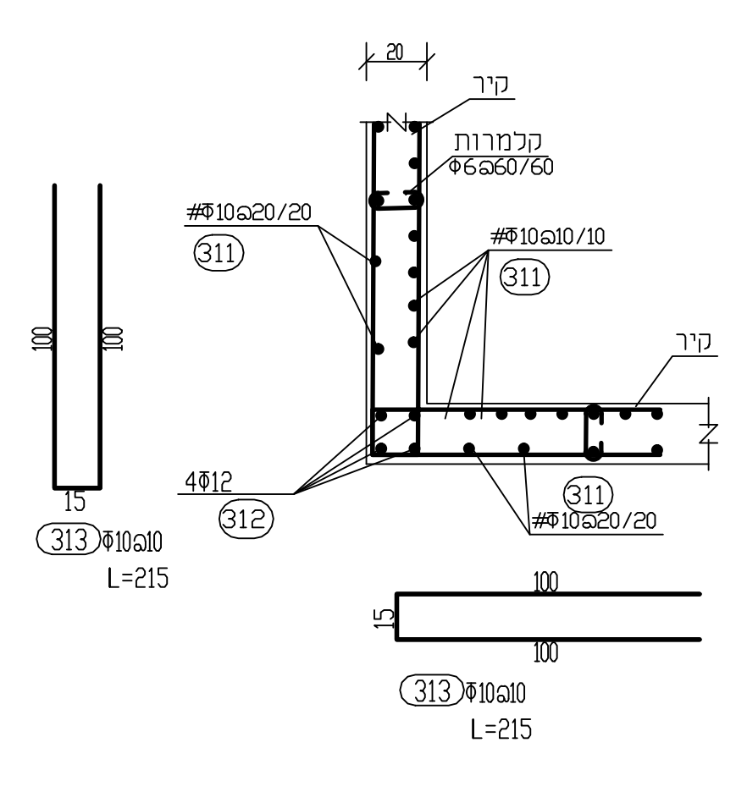

קיר
#Φ10@20/20
4Φ12
312
311
313
L=215

ממיד חיבור רצפה30/קיר35
1: 25

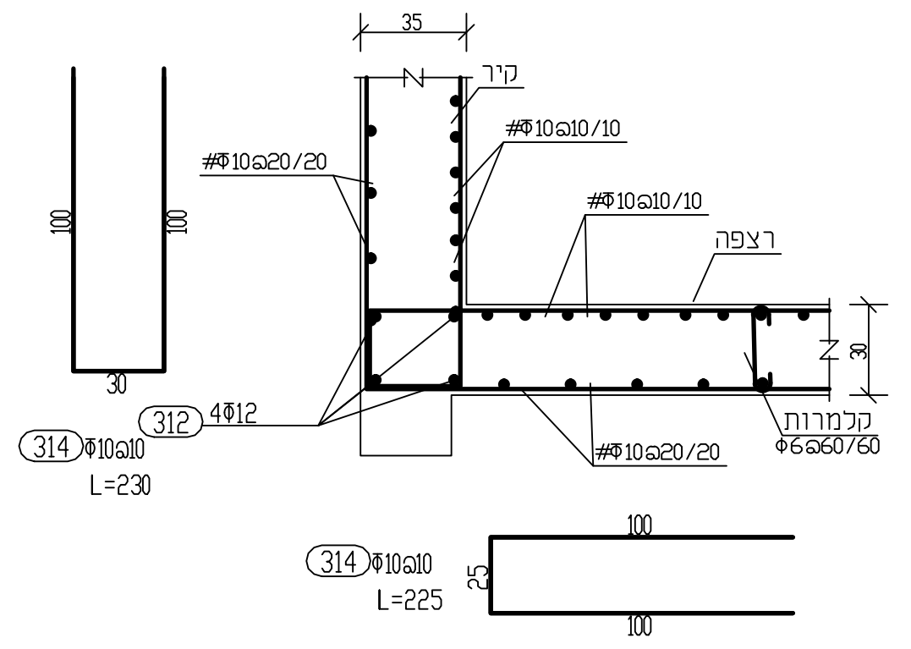

קיר
רצפה
#Φ10@20/20
#Φ10@10/10
314
312
L=230
L=225

ממיד חיבור רצפה30/קיר25
1: 25

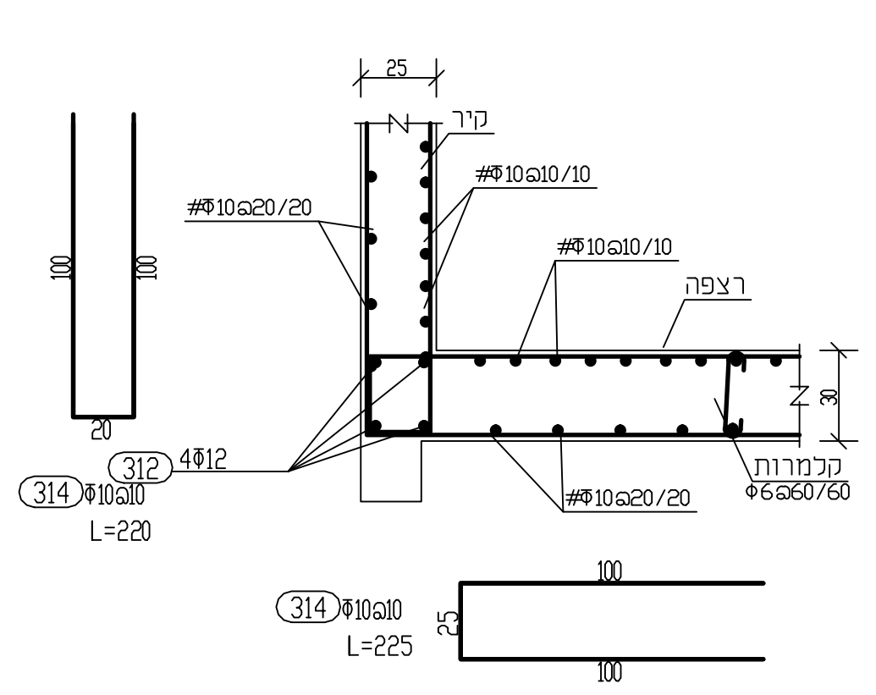

קיר
רצפה
#Φ10@20/20
#Φ10@10/10
4Φ12
312
314
L=220
L=225